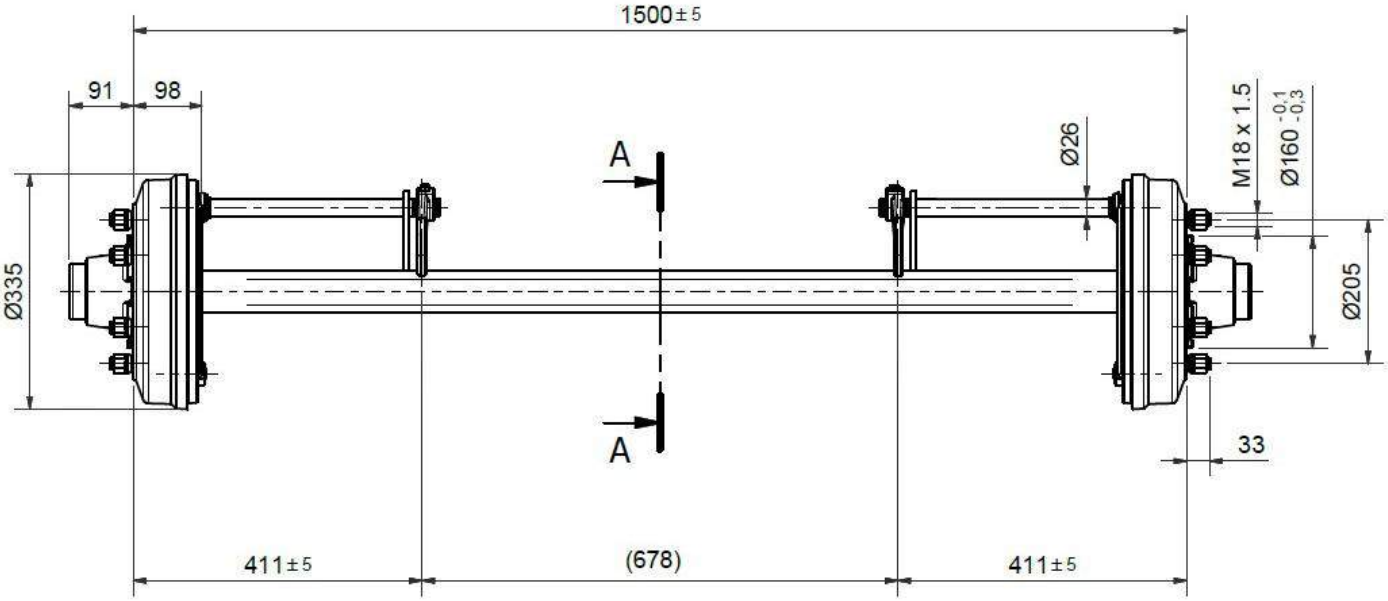
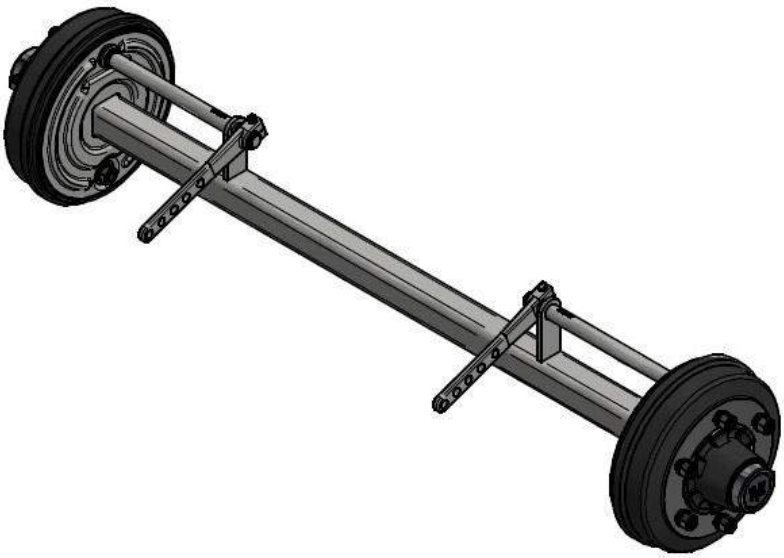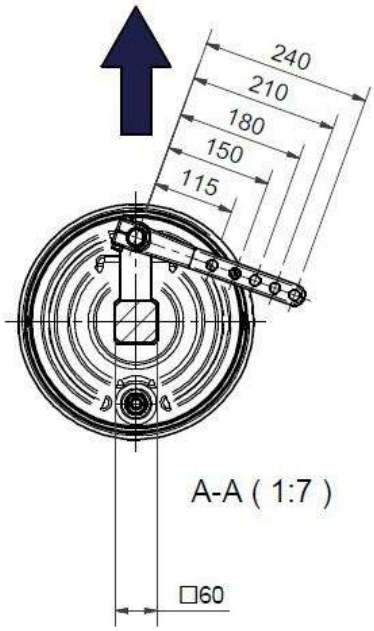
OVERH.	215	ET	0
40	4200	4200	3800
25	4800	4800	4200
km/h			
PORTATA - CAPACITY kg.